Առաջին հարկի հատակագիծ +0.000 նիշի վրա Մ 1:100

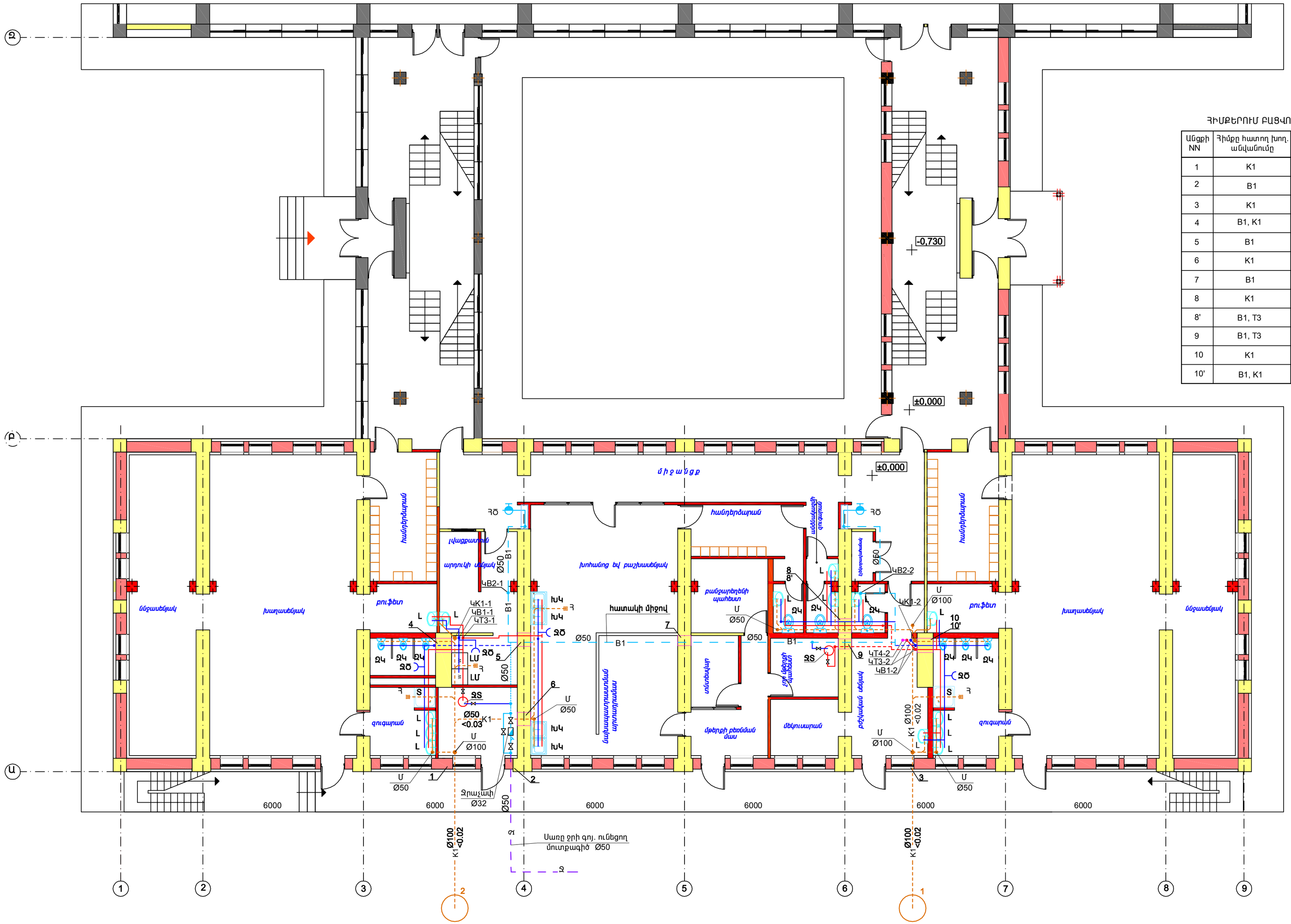

ՀԻՄՔԵՐՈՒՄ ԲԱՑՎՈՂ ԱՆՑՔԵՐԻ ՊԱՐԱՄԵՏՐԵՐԸ

Անցքի NN	Հիմքը հատող խող. անվանումը	Անցքի չափերը	Անցքի տակի նիշը	Դիտողություն
1	K1	300x300	-1.45	
2	B1	300x300	-1.75	
3	K1	300x300	-1.30	
4	B1, K1	300x300	-0.40	
5	B1	200x200	-0.30	
6	K1	300x300	-0.50	
7	B1	200x200	-0.30	
8	K1	300x300	-0.40	
8'	B1, T3	300x300	+0.10	
9	B1, T3	200x200	-0.30	
10	K1	300x300	-0.40	
10'	B1, K1	300x300	+0.10	

ՀՈՐԻԶՈՆԱԿԱՆ ԱԿՈՍ
Մ1:50

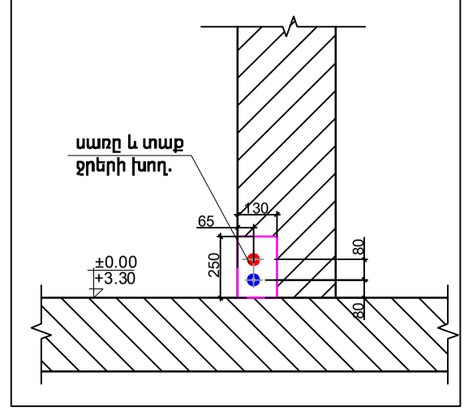

ՍՊԸ տնօրեն	Մ. Միսակյան		ՀԿՔ-7 ՀՀ Կոտայքի մարզի Չարենցավանի թիվ 3 մանկապարտեզի մեկ մասնաշենքի վերակառուցման նախագիծ		
ՆԳՑ	Ա. Ջանունց				
Նախագծեց	Գ. Փոստոյան		ՋՐԱՍԱՏԱԿԱՐԱՐՈՒՄ ԵՎ ՋՐԱՀԵՌԱՑՈՒՄ	Փուլ	Թերթ	Թերթեր
				Ա.Ն.	ՋԿ-3	9
			Ի-ին հարկի հատակագիծ Մ 1:100	ՍՊԸ « ԱՄԱԳ»		